PIN RECEPTACLES
for .008” - .013” diameter pins (#04 contact) and .012” - .017” diameter pins (#10 contact) (see specific contact range on page 216)

8210

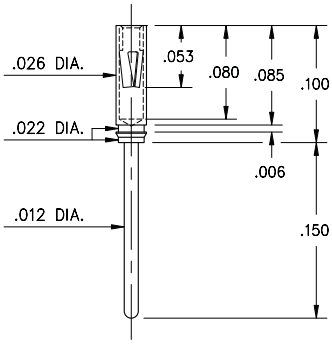

8210-0-15-15-04-27-04-0
Press-fit in .024/.027 stepped hole

0464

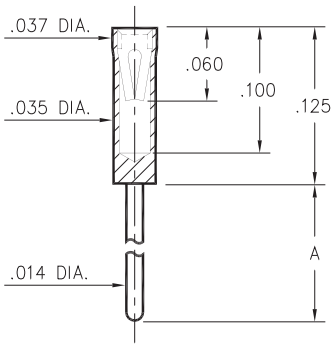

Basic Part Number	Length A
0464-0	.125
0464-1	.250

0464-X-15-XX-10-XX-04-0
Solder mount in .016 min. mounting hole

9225

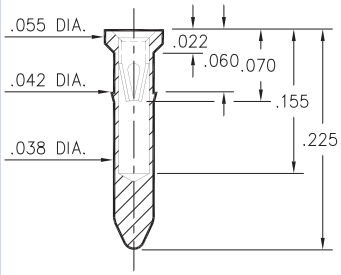

9225-0-15-XX-10-XX-10-0
Press-fit in .039 mounting hole

0529

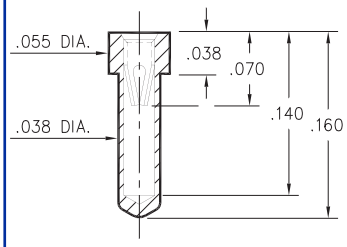

0529-0-15-XX-10-XX-10-0
.040 min. mounting hole

8947

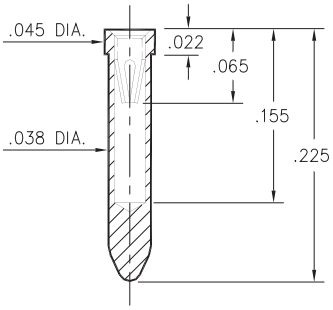

8947-0-15-XX-10-XX-10-0
Solder mount in .040 min. mounting hole

4993

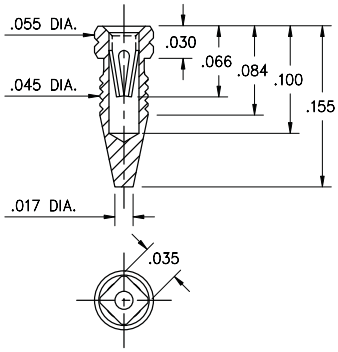

4993-0-15-15-10-27-10-0
Compliant press-fit in .041 - .044 Dia. mounting hole

SPECIFICATIONS

SHELL MATERIAL:
Brass Alloy 360, 1/2 Hard

CONTACT MATERIAL:
Beryllium Copper Alloy 172, HT

DIMENSION IN INCHES
TOLERANCES ON:
LENGTHS: ±.005
DIAMETERS: ±.002
ANGLES: ± 2°

ORDER CODE: XXXX - X - XX - XX - XX - XX - XX - 0

BASIC PART #

SPECIFY SHELL FINISH:
01 200µ” TIN/LEAD OVER NICKEL
◇ **80** 200µ” TIN OVER NICKEL (RoHS)
◇ **15** 10µ” GOLD OVER NICKEL (RoHS)

SPECIFY CONTACT FINISH:
02 100µ” TIN/LEAD OVER NICKEL
◇ **84** 100µ” TIN OVER NICKEL (RoHS)
◇ **27** 30µ” GOLD OVER NICKEL (RoHS)

SELECT CONTACT
#04 or #10 CONTACT (DATA ON PAGE 216)
(CONTACTS #04 & #10 NOT INTERCHANGEABLE)

RoHS 2002/95/EC

Общество с ограниченной ответственностью «МосЧип» ИНН 7719860671 / КПП 771901001
Адрес: 105318, г.Москва, ул.Щербаковская д.3, офис 1107

Данный компонент на территории Российской Федерации

Вы можете приобрести в компании MosChip.

Для оперативного оформления запроса Вам необходимо перейти по данной ссылке:

http://moschip.ru/get-element

Вы можете разместить у нас заказ для любого Вашего проекта, будь то серийное производство или разработка единичного прибора.

В нашем ассортименте представлены ведущие мировые производители активных и пассивных электронных компонентов.

Нашей специализацией является поставка электронной компонентной базы двойного назначения, продукции таких производителей как XILINX, Intel (ex.ALTERA), Vicor, Microchip, Texas Instruments, Analog Devices, Mini-Circuits, Amphenol, Glenair.

Сотрудничество с глобальными дистрибьюторами электронных компонентов, предоставляет возможность заказывать и получать с международных складов практически любой перечень компонентов в оптимальные для Вас сроки.

На всех этапах разработки и производства наши партнеры могут получить квалифицированную поддержку опытных инженеров.

Система менеджмента качества компании отвечает требованиям в соответствии с ГОСТ Р ИСО 9001, ГОСТ РВ 0015-002 и ЭС РД 009

Офис по работе с юридическими лицами:

105318, г.Москва, ул.Щербаковская д.3, офис 1107, 1118, ДЦ «Щербаковский»

Телефон: +7 495 668-12-70 (многоканальный)

Факс: +7 495 668-12-70 (доб.304)

E-mail: info@moschip.ru

Skype отдела продаж:
moschip.ru
moschip.ru_4
moschip.ru_6
moschip.ru_9