THIS DRAWING IS UNPUBLISHED. RELEASED FOR PUBLICATION -,- .
© COPYRIGHT - BY TYCO ELECTRONICS CORPORATION. ALL RIGHTS RESERVED.

LOC	DIST
ES	00

REVISIONS

P	LTR	DESCRIPTION	DATE	DWN	APVD
	0	RELEASED ECR-05-001438	30MAR05	J.Z	I.E

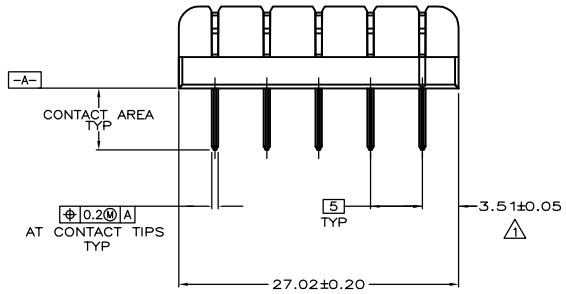

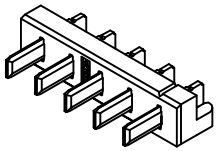

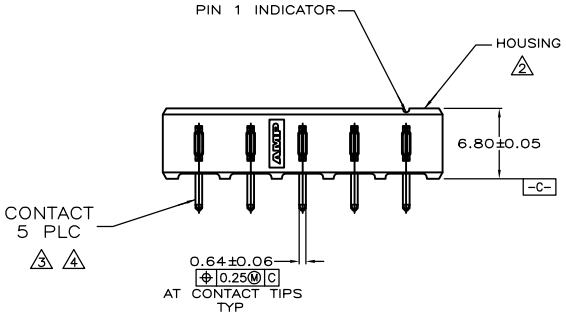

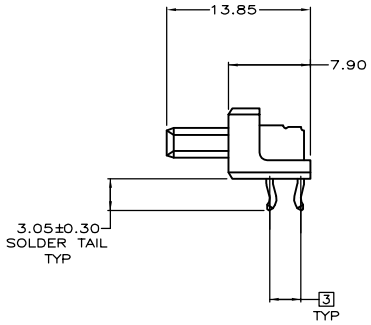

1. COORDINATE DIMENSION APPLIES FROM CENTER OF ACTUAL FEATURE.
2. HOUSING: LCP, BLACK
3. 2.54um MIN TIN ON SOLDER TAIL OVER 1.90um MIN NICKEL ALL OVER.
4. CONTACTS: BRASS

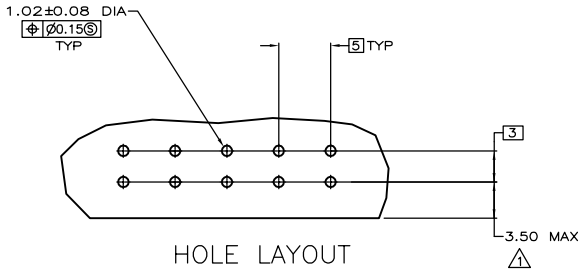

HOLE LAYOUT

5787443-1
PART NO

THIS DRAWING IS A CONTROLLED DOCUMENT.

DIMENSIONS: mm

TOLERANCES UNLESS OTHERWISE SPECIFIED:

0 PLC	± -
1 PLC	± -
2 PLC	± 0.13
3 PLC	± -
4 PLC	± -
ANGLES	± -

MATERIAL 2 4

FINISH 3

DWN	S.KLINE	03-28-95
CHK	S.KLINE	03-30-95
APVD	S.KLINE	03-30-95

PRODUCT SPEC 108-1501

APPLICATION SPEC 114-24005

WEIGHT -

CUSTOMER DRAWING

tyco Electronics — Tyco Electronics Corporation, Shanghai PRC

NAME: HEADER ASSEMBLY, RIGHT ANGLE, KEYLESS, 5mm ¢, 5 POSN, RETENTIVE SOLDER TAILS, BATTERY INTERCONNECT

SIZE	CAGE CODE	DRAWING NO	RESTRICTED TO
A3	00779	C-5787443	-

SCALE 2:1 | SHEET 1 OF 1 | REV 0

AMP 1470-19 REV 31MAR2000

M:\Battery_Lead-free\Normal\787443\Lead-free\C-5787443_0.dwg

Общество с ограниченной ответственностью «МосЧип» ИНН 7719860671 / КПП 771901001
Адрес: 105318, г.Москва, ул.Щербаковская д.3, офис 1107

Данный компонент на территории Российской Федерации

Вы можете приобрести в компании MosChip.

Для оперативного оформления запроса Вам необходимо перейти по данной ссылке:

http://moschip.ru/get-element

Вы можете разместить у нас заказ для любого Вашего проекта, будь то серийное производство или разработка единичного прибора.

В нашем ассортименте представлены ведущие мировые производители активных и пассивных электронных компонентов.

Нашей специализацией является поставка электронной компонентной базы двойного назначения, продукции таких производителей как XILINX, Intel (ex.ALTERA), Vicor, Microchip, Texas Instruments, Analog Devices, Mini-Circuits, Amphenol, Glenair.

Сотрудничество с глобальными дистрибьюторами электронных компонентов, предоставляет возможность заказывать и получать с международных складов практически любой перечень компонентов в оптимальные для Вас сроки.

На всех этапах разработки и производства наши партнеры могут получить квалифицированную поддержку опытных инженеров.

Система менеджмента качества компании отвечает требованиям в соответствии с ГОСТ Р ИСО 9001, ГОСТ РВ 0015-002 и ЭС РД 009

Офис по работе с юридическими лицами:

105318, г.Москва, ул.Щербаковская д.3, офис 1107, 1118, ДЦ «Щербаковский»

Телефон: +7 495 668-12-70 (многоканальный)

Факс: +7 495 668-12-70 (доб.304)

E-mail: info@moschip.ru

Skype отдела продаж:
moschip.ru
moschip.ru_4
moschip.ru_6
moschip.ru_9