Coax Probe

100780

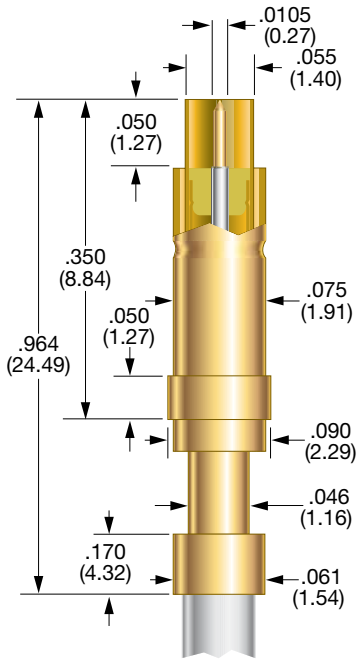

SIGNAL PLUNGER TIPS

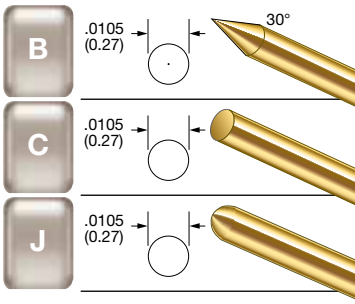

PROBE SPECIFICATIONS

Minimum Centers: .100 (2.54)
Current Rating: 0.5 amps continuous
Spring Force:
Signal Conductor: 1.1 oz. @ .045 (1.14) travel
Shielding Plunger: 2.2 oz. @ .023 (0.58) travel
Nominal Impedance: 50 Ω
Maximum Travel: .050 (1.27)
Working Travel: .023 (0.58)

MATERIALS

Barrel: Brass, gold plated
Shielding Plunger: Beryllium copper, gold plated
Springs:
Signal Conductor: Music wire, gold plated
Shielding Plunger: Music wire, gold plated
Isolation Plug: Torlon
Dielectric Insulator: Air
Shielding Tube: Stainless steel, gold plated
Signal Conductor: Special Quad 0 probe
Coaxial Cable: Semi-rigid cable

HOW TO ORDER

100780	B	F	12	AM
BASE PART NUMBER	SIGNAL PROBE TIP	MOUNTING FLANGE	CABLE LENGTH	TERMINATION

CABLE LENGTH:
12 - 12 INCHES
36 - 36 INCHES

AM: SMA MALE
AF: SMA FEMALE
NC: NO CONNECTOR

* WHEN ORDERING WITH A PREATTACHED CONNECTOR, PLEASE NOTE THAT THE CONNECTOR WILL NOT FIT THROUGH THE PROBE MOUNTING HOLE. THE PROBE MUST BE INSERTED FROM THE BOTTOM SIDE OF THE MOUNTING PLATE.

CONSULT IDI FOR MORE INFORMATION.

Specifications subject to change without notice. Dimensions in inches (millimeters)

Общество с ограниченной ответственностью «МосЧип» ИНН 7719860671 / КПП 771901001
Адрес: 105318, г.Москва, ул.Щербаковская д.3, офис 1107

Данный компонент на территории Российской Федерации

Вы можете приобрести в компании MosChip.

Для оперативного оформления запроса Вам необходимо перейти по данной ссылке:

http://moschip.ru/get-element

Вы можете разместить у нас заказ для любого Вашего проекта, будь то серийное производство или разработка единичного прибора.

В нашем ассортименте представлены ведущие мировые производители активных и пассивных электронных компонентов.

Нашей специализацией является поставка электронной компонентной базы двойного назначения, продукции таких производителей как XILINX, Intel (ex.ALTERA), Vicor, Microchip, Texas Instruments, Analog Devices, Mini-Circuits, Amphenol, Glenair.

Сотрудничество с глобальными дистрибьюторами электронных компонентов, предоставляет возможность заказывать и получать с международных складов практически любой перечень компонентов в оптимальные для Вас сроки.

На всех этапах разработки и производства наши партнеры могут получить квалифицированную поддержку опытных инженеров.

Система менеджмента качества компании отвечает требованиям в соответствии с ГОСТ Р ИСО 9001, ГОСТ РВ 0015-002 и ЭС РД 009

Офис по работе с юридическими лицами:

105318, г.Москва, ул.Щербаковская д.3, офис 1107, 1118, ДЦ «Щербаковский»

Телефон: +7 495 668-12-70 (многоканальный)

Факс: +7 495 668-12-70 (доб.304)

E-mail: info@moschip.ru

Skype отдела продаж:
moschip.ru
moschip.ru_4
moschip.ru_6
moschip.ru_9