THIS DRAWING IS UNPUBLISHED. RELEASED FOR PUBLICATION - , - .
© COPYRIGHT - By - ALL RIGHTS RESERVED.

LOC	DIST
—	—

REVISIONS

P	LTR	DESCRIPTION	DATE	DWN	APVD
	L4	REVISED PER ECO-11-004587	11MAR11	RK	HMR

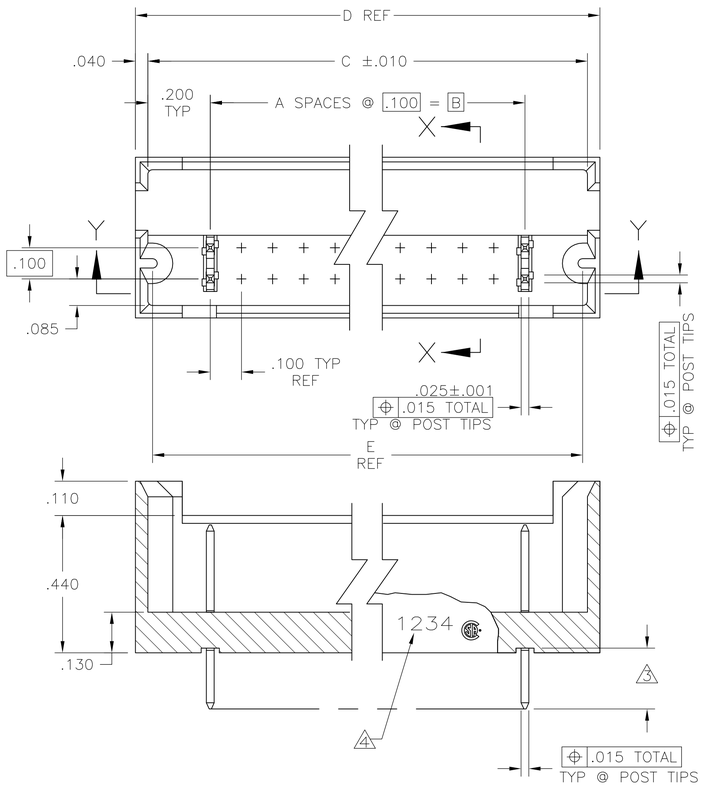

SECTION Y—Y

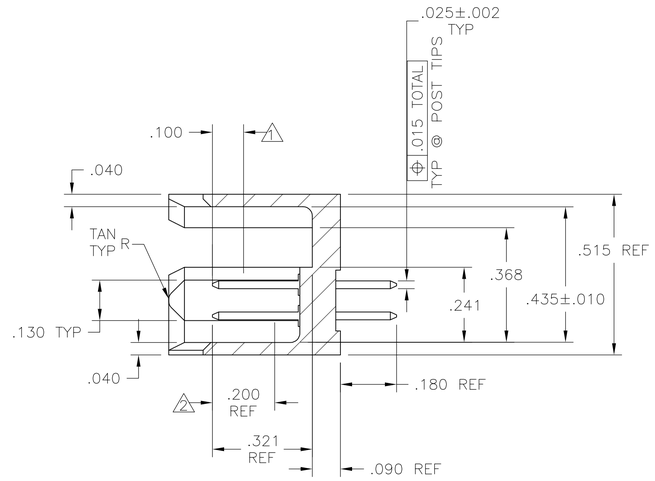

SECTION X—X

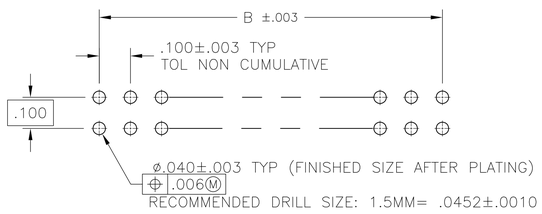

RECOMMENDED HOLE SIZE

1. POINT OF MEASUREMENT FOR PLATING THICKNESS.
2. FINISH OVER INDICATED AREA: .000030 GOLD OVER .000050 NICKEL.
3. FINISH OVER INDICATED AREA: .000100–.000200 BRIGHT TIN LEAD OVER .000050 NICKEL.
4. RECESSED DATE CODE AND TE LOGO.
5. OBSOLETE PART NUMBER.
6. PRELIMINARY PART – NOT RELEASED FOR PRODUCTION
7. FINISH OVER INDICATED AREA: .000100–.000200 MATTE TIN OVER .000050 NICKEL.
8. ROHS 2002/95/EC COMPLIANT
9. OBSOLETE PARTS: OBSOLETE CIS STREAMLINING PER D.RENAUD/D.SINISI

		E	D	C ±.010	B	A	NO. OF POSN	PART NUMBER
5		1.570	1.680	1.600	1.200	12	26	8 7-102692-9
5		8.270	8.380	8.300	7.900	79	160	8 7-102692-8
5		4.970	5.080	5.000	4.600	46	94	8 7-102692-7
5		2.470	2.580	2.500	2.100	21	44	8 7-102692-6
5		.970	1.080	1.000	.600	6	14	8 7-102692-5
5		9.270	9.380	9.300	8.900	89	180	8 7-102692-4
5		7.670	7.780	7.700	7.300	73	148	8 7-102692-3
5		6.670	6.780	6.700	6.300	63	128	8 7-102692-2
5		7.270	7.380	7.300	6.900	69	140	8 7-102697-1
9 OBSOLETE		6.770	6.880	6.800	6.400	64	130	8 ~~7-102692-0~~
		4.570	4.680	4.600	4.200	42	86	8 ~~6-102692-9~~
		3.870	3.980	3.900	3.500	35	72	8 6-102692-8
		1.770	1.880	1.800	1.400	14	30	8 6-102692-7
	2 7	1.270	1.380	1.300	.900	9	20	8 6-102692-6
		1.070	1.180	1.100	.700	7	16	8 6-102692-5
9 OBSOLETE		3.770	3.880	3.800	3.400	34	70	8 ~~6-102692-4~~
		2.270	2.380	2.300	1.900	19	40	8 6-102692-3
		4.770	4.880	4.800	4.400	44	90	8 ~~6-102692-2~~
9 OBSOLETE		10.270	10.380	10.300	9.900	99	200	8 ~~6-102692-1~~
		5.770	5.880	5.800	5.400	54	110	8 ~~6-102692-0~~
		6.270	6.380	6.300	5.900	59	120	8 ~~5-102692-9~~
		5.270	5.380	5.300	4.900	49	100	8 5-102692-8
9 OBSOLETE		5.070	5.180	5.100	4.700	47	96	8 ~~5-102692-7~~
		4.270	4.380	4.300	3.900	39	80	8 ~~5-102692-6~~
		3.270	3.380	3.300	2.900	29	60	8 5-102692-5
		2.770	2.880	2.800	2.400	24	50	8 5-102692-4
		2.070	2.180	2.100	1.700	17	36	8 5-102692-3
		1.470	1.580	1.500	1.100	11	24	8 5-102692-2
		.870	.980	.900	.500	5	12	8 5-102692-1
6		1.570	1.680	1.600	1.200	12	26	2-102692-9
5		8.270	8.380	8.300	7.900	79	160	2-102692-8
5		4.970	5.080	5.000	4.600	46	94	2-102692-7
5		2.470	2.580	2.500	2.100	21	44	2-102692-6
5		.970	1.080	1.000	.600	6	14	2-102692-5
5		9.270	9.380	9.300	8.900	89	180	2-102692-4
5		7.670	7.780	7.700	7.300	73	148	2-102692-3
5		6.670	6.780	6.700	6.300	63	128	2-102692-2
5		7.270	7.380	7.300	6.900	69	140	2-102692-1
9 OBSOLETE		6.770	6.880	6.800	6.400	64	130	~~2-102692-0~~
		4.570	4.680	4.600	4.200	42	86	1-102692-9
9 OBSOLETE		3.870	3.980	3.900	3.500	35	72	~~1-102692-8~~
		1.770	1.880	1.800	1.400	14	30	1-102692-7
		1.270	1.380	1.300	.900	9	20	1-102692-6
	2 3	1.070	1.180	1.100	.700	7	16	1-102692-5
		3.770	3.880	3.800	3.400	34	70	1-102692-4
		2.270	2.380	2.300	1.900	19	40	1-102692-3
9 OBSOLETE		4.770	4.880	4.800	4.400	44	90	~~1-102692-2~~
		10.270	10.380	10.300	9.900	99	200	1-102692-1
9 OBSOLETE		5.770	5.880	5.800	5.400	54	110	~~1-102692-0~~
		6.270	6.380	6.300	5.900	59	120	102692-9
		5.270	5.380	5.300	4.900	49	100	102692-8
		5.070	5.180	5.100	4.700	47	96	102692-7
9 OBSOLETE		4.270	4.380	4.300	3.900	39	80	~~102692-6~~
		3.270	3.380	3.300	2.900	29	60	102692-5
		2.770	2.880	2.800	2.400	24	50	102692-4
		2.070	2.180	2.100	1.700	17	36	102692-3
		1.470	1.580	1.500	1.100	11	24	102692-2
		.870	.980	.900	.500	5	12	102692-1

THIS DRAWING IS A CONTROLLED DOCUMENT.

DIMENSIONS: INCHES

TOLERANCES UNLESS OTHERWISE SPECIFIED:
0 PLC ± –
1 PLC ± –
2 PLC ± –
3 PLC ± .005
4 PLC ± –
ANGLES ± –

FINISH: SEE TABLE

MATERIAL
HEADER: GLASS FILLED FLAME RETARDANT THERMOPLASTIC COLR:BLACK
POST: COPPER ALLOY

DWN B. HAYMAKER 11JAN01
CHK J. GESFORD 12NOV98
APVD J. GESFORD 12NOV98

PRODUCT SPEC —
APPLICATION SPEC —
WEIGHT —

TE Connectivity

NAME: HEADER ASSEMBLY, MOD II, .100C.100CL, .025 SQ POSTS

SIZE A1 | CAGE CODE 00779 | DRAWING NO C-102692 | RESTRICTED TO —

CUSTOMER DRAWING | SCALE 4:1 | SHEET 1 OF 1 | REV L4

4805 (3/11)

Общество с ограниченной ответственностью «МосЧип» ИНН 7719860671 / КПП 771901001
Адрес: 105318, г.Москва, ул.Щербаковская д.3, офис 1107

Данный компонент на территории Российской Федерации

Вы можете приобрести в компании MosChip.

Для оперативного оформления запроса Вам необходимо перейти по данной ссылке:

http://moschip.ru/get-element

Вы можете разместить у нас заказ для любого Вашего проекта, будь то серийное производство или разработка единичного прибора.

В нашем ассортименте представлены ведущие мировые производители активных и пассивных электронных компонентов.

Нашей специализацией является поставка электронной компонентной базы двойного назначения, продукции таких производителей как XILINX, Intel (ex.ALTERA), Vicor, Microchip, Texas Instruments, Analog Devices, Mini-Circuits, Amphenol, Glenair.

Сотрудничество с глобальными дистрибьюторами электронных компонентов, предоставляет возможность заказывать и получать с международных складов практически любой перечень компонентов в оптимальные для Вас сроки.

На всех этапах разработки и производства наши партнеры могут получить квалифицированную поддержку опытных инженеров.

Система менеджмента качества компании отвечает требованиям в соответствии с ГОСТ Р ИСО 9001, ГОСТ РВ 0015-002 и ЭС РД 009

Офис по работе с юридическими лицами:

105318, г.Москва, ул.Щербаковская д.3, офис 1107, 1118, ДЦ «Щербаковский»

Телефон: +7 495 668-12-70 (многоканальный)

Факс: +7 495 668-12-70 (доб.304)

E-mail: info@moschip.ru

Skype отдела продаж:
moschip.ru
moschip.ru_4
moschip.ru_6
moschip.ru_9