THIS COPY IS PROVIDED ON A RESTRICTED BASIS AND IS NOT TO BE USED IN ANY WAY DETRIMENTAL TO THE INTERESTS OF PANDUIT CORP.

PART NO.	MATERIAL (COLOR)	NAIL PART NO.	"A" NAIL LENGTH FROM FLANGE (REF)	"B" NAIL DIA. (REF)	"C" HOL DIA. (REF)	"D" OVERALL HEIGHT (REF)
QB-FN1-Q	ABS (WHITE)	HBN1-T	1.0 [25.4]	.074 [1.880]	.079 [2.007]	2.17 [55.12]
QB-FN2-Q	ABS (BLACK)	HBN2-T	2.0 [50.8]	.094 [2.388]	.094 [2.388]	3.17 [80.52]
QB-FN3-Q	ABS (GRAY)	HBN3-T	3.0 [76.2]	.121 [3.073]	.128 [3.251]	4.17 [105.92]

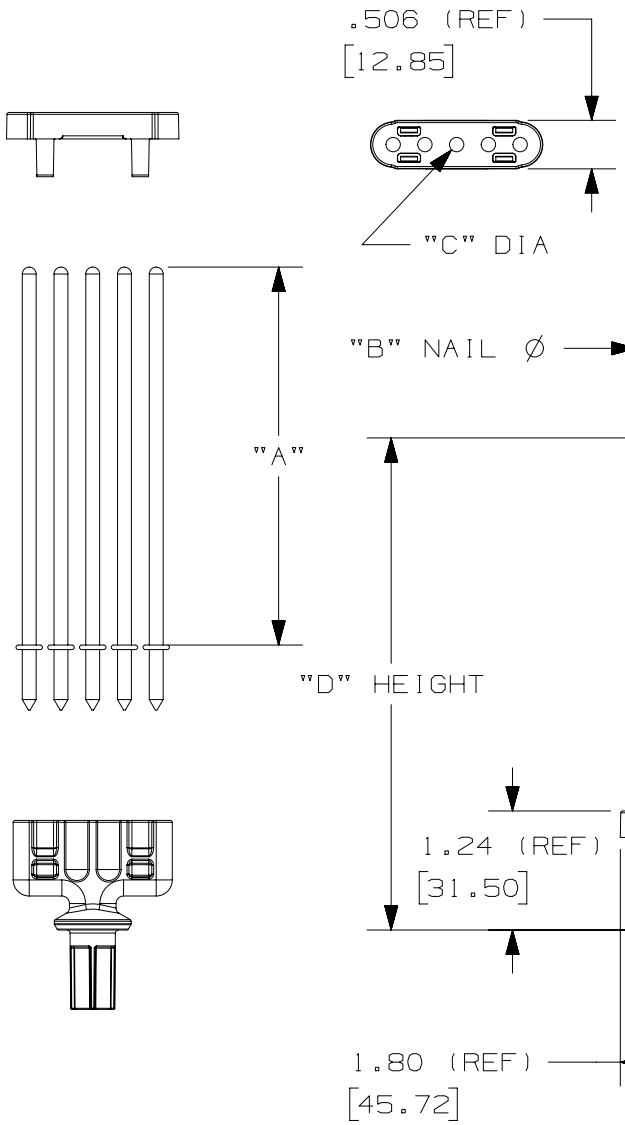

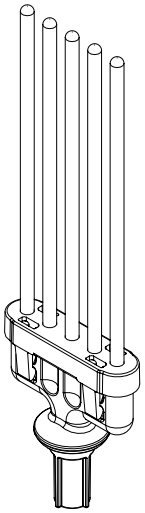

NOTES:
1. DIMENSIONS IN BRACKETS [ ] ARE METRIC [mm]
2. PRODUCT DESIGNED TO BE INSERTED INTO PANDUIT PART: QB-MOUNT
3. PRODUCT DESIGNED TO SUPPPORT A MAXIMUM STATIC LOAD OF 5 LBS WITH COMPATIBLE PARTS.
4. PRODUCT IS RATED FOR ENVIRONMENTAL CONDITIONS OF 40-100°F IN ALL HUMIDITY RANGES.
5. PRODUCT DESIGNED TO SUPPORT ANY COMBINATION OR ARRANGEMENT OF 1 TO 5 NAILS.
6. NAILS SOLD SEPARATELY.

TITLE

QUICK-BUILD FIVE NAIL BASE FOR USE WITH HBN1-T, HBN2-T, HBN3-T; 25 PER PACKAGE. (QB-FN1-Q, QB-FN2-Q, QB-FN3-Q)

CUSTOMER DRAWING

ITEM REVISION NAME: 14L203AP/01

DATASET FILE NAME: 14L203AP_DC/00

PANDUIT

UNLESS OTHERWISE SPECIFIED, DIMENSIONAL TOLERANCES ARE: IN [mm]

.X ± .1 [2.54] .XXX ± .005 [.127]
.XX ± .01 [.25] ANGLES ± 5 °

THIRD ANGLE PROJECTION

MATERIAL: SEE NOTES

DRAWING NUMBER: 14L203AP-DC

DRAWN BY	DATE	CHK	SCALE	SHT 1 OF 1	SIZE
ANF	06-15-15	DJW	1:2		A

REV	DATE	BY	CHK	APR	DESCRIPTION	ECN
00	06-15-15	ANF	DJW	MSAD	DRAWING RELEASE	GAECN03013

Общество с ограниченной ответственностью «МосЧип» ИНН 7719860671 / КПП 771901001
Адрес: 105318, г.Москва, ул.Щербаковская д.3, офис 1107

Данный компонент на территории Российской Федерации

Вы можете приобрести в компании MosChip.

Для оперативного оформления запроса Вам необходимо перейти по данной ссылке:

http://moschip.ru/get-element

Вы можете разместить у нас заказ для любого Вашего проекта, будь то серийное производство или разработка единичного прибора.

В нашем ассортименте представлены ведущие мировые производители активных и пассивных электронных компонентов.

Нашей специализацией является поставка электронной компонентной базы двойного назначения, продукции таких производителей как XILINX, Intel (ex.ALTERA), Vicor, Microchip, Texas Instruments, Analog Devices, Mini-Circuits, Amphenol, Glenair.

Сотрудничество с глобальными дистрибьюторами электронных компонентов, предоставляет возможность заказывать и получать с международных складов практически любой перечень компонентов в оптимальные для Вас сроки.

На всех этапах разработки и производства наши партнеры могут получить квалифицированную поддержку опытных инженеров.

Система менеджмента качества компании отвечает требованиям в соответствии с ГОСТ Р ИСО 9001, ГОСТ РВ 0015-002 и ЭС РД 009

Офис по работе с юридическими лицами:

105318, г.Москва, ул.Щербаковская д.3, офис 1107, 1118, ДЦ «Щербаковский»

Телефон: +7 495 668-12-70 (многоканальный)

Факс: +7 495 668-12-70 (доб.304)

E-mail: info@moschip.ru

Skype отдела продаж:
moschip.ru
moschip.ru_4
moschip.ru_6
moschip.ru_9