Jul.1.2019 Copyright 2019 HIROSE ELECTRIC CO., LTD. All Rights Reserved.
In case of consideration for using Automotive equipment / device which demand high reliability, kindly contact our sales window correspondents.

	COUNT	DESCRIPTION OF REVISIONS	BY	CHKD	DATE		COUNT	DESCRIPTION OF REVISIONS	BY	CHKD	DATE
1	2	RE-E-06362	N.N	S.M	99.6.21						. .
2	4	RE-E-06478	N.N	S.M	99.8.24						. .
					. .						. .

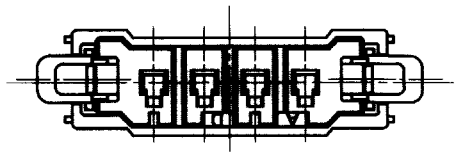

1 TABLE-1

CONTACT CODE	APPLICABLE WIRE	RATED VOLTAGE
PX50-SC-✱31 (✱印→1 LOOSE PIECE) (✱印→2 STRIP)	AWG#16	10A
	AWG#18	8A

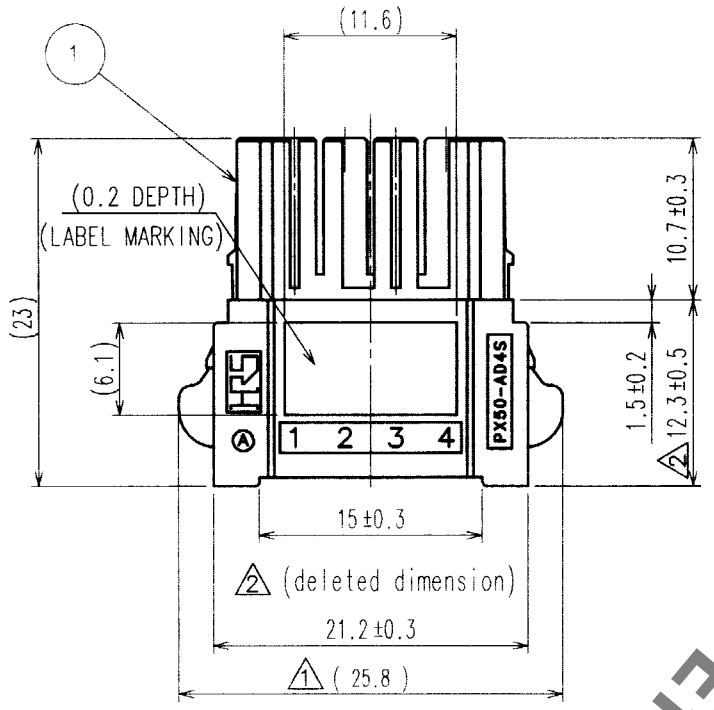

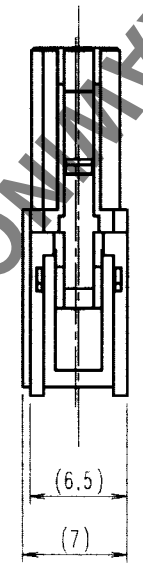

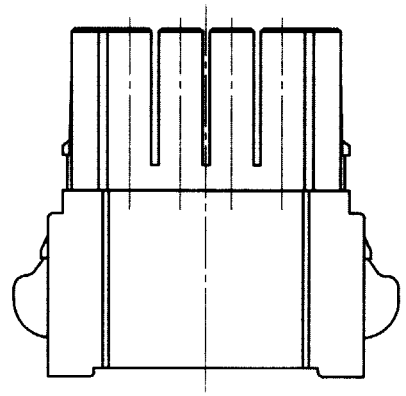

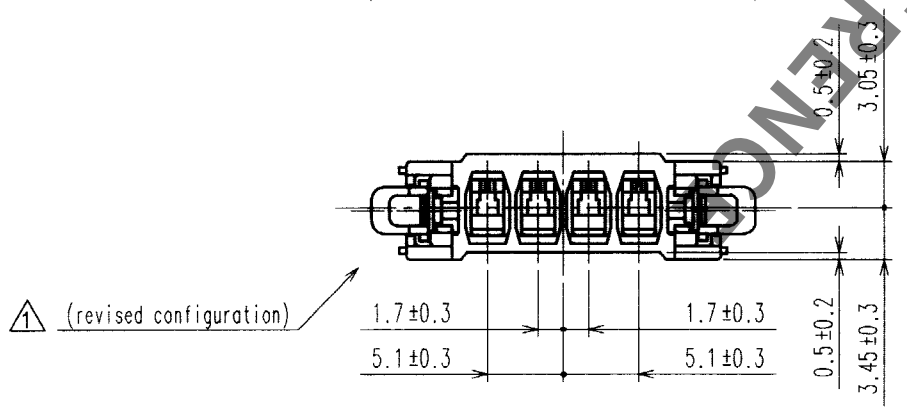

NOTES 1 APPLICABLE CONTACT,APPLICABLE WIRE AND RATED VOLTAGE IS SHOWN IN TABLE 1.
SPECIFIED CURRENTS ARE RATED VALUE PER CONTACT.
(40A PER 4 CONTACTS FOR AWG#16 WIRE)
2 .NOT FOR INTERRUPTING CURRENT.
2 3 .ORDER TO BE MADE PER 100PCS.

NO.	MATERIAL	FINISH, REMARKS	NO.	MATERIAL	FINISH, REMARKS
			1	PBT	(BLACK) UL94V-0

CODE NO.(OLD)	DRAWN	DESIGNED	CHECKED	APPROVED	RELEASED
CL	M.Kenjo 99.5.15	M.Kenjo 99.5.15	S.Matsuzaki 99.5.15	A.Nakazawa 99.5.21	. .

SCALE 2 : 1
UNITS mm
DRAWING NO. EDC3-121448
HRS HIROSE ELECTRIC CO., LTD
PART NO. PX50-AD4S
CODE NO. CL236-0006-3
1/1

TO
Q1

HRS DRAWING FOR REFERENCE ONLY

Общество с ограниченной ответственностью «МосЧип» ИНН 7719860671 / КПП 771901001
Адрес: 105318, г.Москва, ул.Щербаковская д.3, офис 1107

Данный компонент на территории Российской Федерации

Вы можете приобрести в компании MosChip.

Для оперативного оформления запроса Вам необходимо перейти по данной ссылке:

http://moschip.ru/get-element

Вы можете разместить у нас заказ для любого Вашего проекта, будь то серийное производство или разработка единичного прибора.

В нашем ассортименте представлены ведущие мировые производители активных и пассивных электронных компонентов.

Нашей специализацией является поставка электронной компонентной базы двойного назначения, продукции таких производителей как XILINX, Intel (ex.ALTERA), Vicor, Microchip, Texas Instruments, Analog Devices, Mini-Circuits, Amphenol, Glenair.

Сотрудничество с глобальными дистрибьюторами электронных компонентов, предоставляет возможность заказывать и получать с международных складов практически любой перечень компонентов в оптимальные для Вас сроки.

На всех этапах разработки и производства наши партнеры могут получить квалифицированную поддержку опытных инженеров.

Система менеджмента качества компании отвечает требованиям в соответствии с ГОСТ Р ИСО 9001, ГОСТ РВ 0015-002 и ЭС РД 009

Офис по работе с юридическими лицами:

105318, г.Москва, ул.Щербаковская д.3, офис 1107, 1118, ДЦ «Щербаковский»

Телефон: +7 495 668-12-70 (многоканальный)

Факс: +7 495 668-12-70 (доб.304)

E-mail: info@moschip.ru

Skype отдела продаж:
moschip.ru
moschip.ru_4
moschip.ru_6
moschip.ru_9